IVECO

Your partner for sustainable transport

DAILY BLUE POWER

サスティナブル（持続可能）な輸送を実現する「デイリーNP」シリーズ

世界の輸送業界で大きなテーマとなっている「サスティナビリティ（持続可能性）」。未来に継続できる、人と環境に優しい輸送手段を構築する事が、輸送業界の急務となっています。IVECOはその一つの答えが「天然ガスエンジン」だと考えます。
デイリーNPは、環境に優しい低排出ガスですが、非常に効率的で、コスト面でもメリットをもたらす、サスティナビリティ（持続可能性）を追求した設計がされています。もちろん現場で直接デイリーNPに携わるドライバーへの配慮も忘れていません。キャビンは静かで快適性に優れているうえ、HI-MATICトランスミッションは運転をより快適にサポートします。
IVECOは世界中の輸送事業者の要望に応えるため、常に進化し続け、サスティナブル（持続可能）なソリューションを提案し続けます。

CONTENTS

コスト削減のプロフェッショナル	4	DAILY HI-MATIC	12
サスティナブル テクノロジー	6	DAILY BLUE POWER	13
他の追随を許さないパフォーマンス	7	DAILY BLUE POWER 主な特徴	14
快適な運転環境	8	ラインナップ	16
無限の多様性	10	オプション	18
強いボディと靭やかな足回り	11	カラーバリエーション	19
性能を維持し続ける耐久性	11		

詳細な情報はホームページでご覧下さい。www.iveco.jp

コスト削減のプロフェッショナル

あなたが最後に選ぶ「ベストパートナー」

デイリーNPは、企業にメリットをもたらすプロフェッショナルなパートナーです。
細かなビジネスニーズにも対応するために用意された、幅広いモデルラインアップ。その中から、仕事環境に最適な車両を選択していただけます。「高い稼働率」と「低い保守コスト」で効率的に働き、必ず企業に利益をもたらします。

都市部でのあなたのビジネスをサポートします。

デイリーNPは、最もクリーンな車両を探している企業への最良の答えです。高いパフォーマンスと効率性を両立。さらに環境に優しい「低排出ガス」と人に優しい「静音性」が、市街地での配送業務をサポートします。静かな天然ガスエンジンは夜間の配送にも最適です。

輸送ビジネスが抱える様々な問題点。最善の解決策が「デイリー」です。

- 最先端テクノロジー
- 環境に優しい低排出ガス
- 高性能かつ高効率

メンテナンスおよび修理費用が最大12%削減可能

長寿命設計されたパーツと消耗品のおかげで、メンテナンス間隔は50,000kmまで延長されました。これによりメンテナンス効率が20%向上。もちろん安全性にも配慮がされ、効率と耐久性を進化させた新設計のブレーキパッド等、様々な工夫が施されています。

※同等のユーロ5 b +モデルとの比較。ニュー・ヨーロピアン・ドライビング・サイクル(NEDC)による。
※※同等のユーロ5 b +モデルとの比較。

サスティナブル テクノロジー

「パワー」と「効率性」の両立が可能な天然ガスエンジン

デイリーNPは、市街地での輸送業務を、パワフルかつ効率的にサポートします。IVECO独自開発のエンジンとトランスミッションは、環境に負荷をかけない低排出ガスながら、最高のパフォーマンスを実現しました。

3.0リットル F1C CNGエンジン

効率性を追求したエンジン技術

比類ないパフォーマンスを実現する3.0ℓエンジン
IVECO独自のCNG(圧縮天然ガス)技術により、ディーゼル車同等の性能とレスポンスを実現しました。3.0ℓCNGエンジンが出力するパワーは、クラス最高の136hp/350Nm。最も要求の厳しい冷凍車仕様でも問題なくご活用いただけます。

天然ガスエンジン テクノロジー
デイリーNPのCNGエンジンには、環境基準の厳しい都市部にも適応できる、サスティナブル(持続可能)なテクノロジーが採用されています。静寂性にも優れ、市街地での夜間配送でも人に優しい配送が可能です。

優れた燃費性能
3.0ℓの天然ガスエンジンと組み合わされた、「HI-MATIC」はマニュアルと比較して2.5%燃費が向上。さらに、多くの国で圧縮天然ガス(CNG)の価格が安いことから、ディーゼルに比べて35%の燃料費削減に成功しています。

他の追随を許さないパフォーマンス

あなたの才能を解き放つ最高の天然ガスエンジン

デイリーNPは、パワー・積載荷重・推進力、そして迅速なレスポンスと優れた燃費効率を備えた、他に類を見ない天然ガス自動車です。サスティナブル(持続可能)な解決策を模索している企業にとって、デイリーNPは最良の答えと成り得るでしょう。

ディーゼルエンジンと比べた天然ガスエンジンのメリット

- 同等のエンジン性能
- 同等の負荷容量(国内の法律に準拠)
- 燃料コストの節約は最大35%
- 4dB低いエンジン音
- CNGの使用で最大5%のCO_2排出量減(バイオメタンの場合は95%減)
- NOx-12%減、PM-76%減
- 複雑な排ガス浄化システムやアフターメンテナンスは必要ありません/AdBlue®

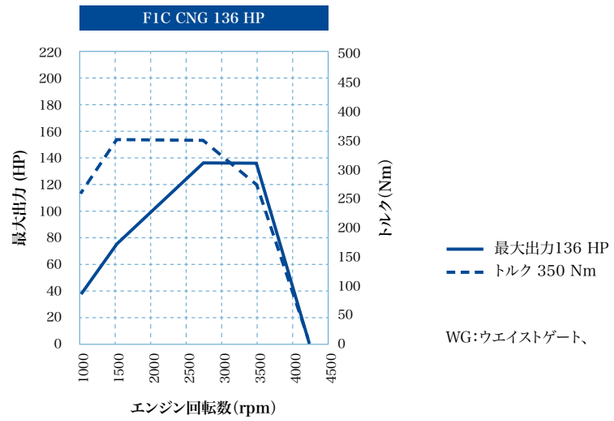

WG:ウエイストゲート、

快適な運転環境

ドライバーの「仕事場」を、生産性があがる快適な環境に

デイリーNPシリーズは、優れた快適性、機能性、運転性を備えています。ドライバーが「車」という仕事場で、効率良く生産性を上げるためにのノウハウが存分に活かされたキャビンです。

ドライバーに究極の効率を提供するモバイルオフィス

ダッシュボードは機能性とスタイリッシュさを両立。2　つのUSB接続ポートを設置し、携帯電話やタブレットなどを同時に続&充電ができます。オプションでインダクティブ充電器（非接触型充電器）の設置も可能。コントロールの操作性と、視認性に優れたレイアウトにより快適に運転をサポートします。多数用意された収納も、使いやすさを最大限考慮した設計が施されています。最大18個に及ぶ引き出し・小物入れなどがドライバーの周りに効果的に配置されており、手軽に書類や梱包材などを保管しておくことができます。

人間工学に基づいて設計されたダッシュボード。コントロール類もドライバーの視点から配置され、安全で快適な運転をお約束します。

究極の快適さをドライバーに

デイリーNPは室内の騒音レベルを大幅に低減。-4デシベルのエンジン音低減により、排出音のレベルが8%向上しました。

インテリアは革ハンドルや青色をアクセントに使ったシート&室内装飾品と、落ち着いた風合いを演出。また快適性を追求したヘッドレストなど、安全と快適性に満ちたドライビング環境を提供します。

ドアパネルには、救急箱等をすぐに取り出せるように「オープンコンパートメント」で設計。室内には最大18の実用的な収納をご用意しています。

無限の多様性

幅広いラインナップで、様々な仕事環境に対応可能です

デイリーNPは、業界で最も幅広くラインナップをご用意。3.5tから7tまでの車両総重量や、7.3m³から19.6m³の荷室の広さなど、そこには無限の多用途性が秘められています。小包や宅配便などの都市型マルチストップ配送から、家具などのより重い輸送に至るまで、多種多様な業態に対応。救急車などの特殊車輌にカスタマイズすることも可能です。デイリーNPなら、どんな目的の業種にも適応できる、無限の多様性を感じていただけます。

	バン	セミ・ウインドー・バン	ウインドー・バン
車両総重量 車両重量	 3.5 - 7 t	 3.5 - 5.2 t	 4.5 - 6.5 t

	ロールーフ (H1)	ミディアム・ルーフ (H2)	ハイルーフ (H3)
積載容積	 7.3 - 9 m³	 10.8 - 17.5 m³	 13.4 - 19.6 m³

強いボディと靭やかな足回り

堅牢でタフな車体に、高性能サスペンションを装備。パワフルに運びます

デイリーNPは、IVECOトラックのDNAを引き継ぎ堅牢に設計されています。車両重量は最大7トン。高性能なフロントサスペンションは優れた車両制御で最大荷重を引き上げます。3.5トンモデルで利用可能な「QUAD-LEAFサスペンション」は、ツインホイールモデルで最大荷重2500kgを可能にしました。

性能を維持し続ける耐久性

最後まで性能が落ちないIVECOの独自設計

独自設計で開発された、信頼性の高いエンジンとトランスミッションは、長寿命を実現し、最後までその性能を維持し続けます。その耐久性はあなたのビジネスに付加価値を加えます。

最大積載量4t。最大荷室スペースは19.6m³。より少ない回数で大量の荷物を運搬することが可能になり、コストダウンと生産性の向上が可能に。

デイリーNPは静音性と環境性能に優れるので、市街地での運搬に適しています。ドライバーも街の人もストレスを感じません。

DAILY HI MATIC
運転が楽しくなるトランスミッション

最高の快適性と安全性を装備
デイリーNPのHI-MATICトランスミッションは、様々なタイプのドライバーに対応する20種類のギアシフト・コントロール・プログラムをご用意。人間工学に基づき開発された多機能シフトレバーは、交通状態と運転状況に全神経を集中できる安全な環境と快適な運転を提供します。

F1Cエンジンとの組合せでクリーンな排気。
F1CエンジンとHI-MATICの組合せは、バイオメタンの使用でCO_2を最大95 %まで減らすことができます。ディーゼルと比較して粒子物質76 %減、NOx12 %減が可能になります。

3.0 ℓCNGエンジン	
排出量 & 燃料タイプ	ユーロ VI準拠 (高負荷) &CNG**
モデルタイプ	NP
最高出力	136 hp (100 kW)
最大トルク	350 Nm
ギアボックス	HI-MATIC / MANUAL

※※※圧縮天然ガス

IVECOのHI-MATIC8速オートマチックトランスミッションは、「快適性」「安全性」「燃費」「性能」のすべてに優れ、あらゆるビジネスニーズを満たします。

ECOモード - POWERモードで燃費向上
HI-MATICトランスミッションは、負荷にあわせてスムーズに最適なギアを選択。燃料コストの節約にも優れています。

メンテナンス費・修理費を10%削減
耐久性に優れたエンジンとトランスミッションは、ランニングコストの削減にも寄与します。 通常のマニュアルと比べメンテナンス・修理費用を最大10%削減します。

クラス最高のパフォーマンス、最高出力205 hp、最大トルク470 Nm
3.0ℓエンジンから出力されるパワーは、最大205 hp/470 Nm（最大車重7t）。ドライバーにストレスを感じさせない力強い走りをお約束します。

DAILY BLUE POWER
サスティナビリティ（持続可能性）チャンピオン

デイリー HI-MATIC ナチュラルパワー
デイリーNPは商業車で8速オートマチックギアボックスを搭載した最初のCNG車です。市街地での配送に最適な静音性と低排出ガスを併せ持ちながら、クラス最高レベルのパワーでドライバーのストレスも軽減する。

都市部での配送に最適なデイリーNPはあなたのビジネスをサスティナブル（持続可能）にサポートいたします。

デイリーNP CNGエンジン	パワー	HI-MATIC	バン						ミニバス
			シングルホイール	ツインホイール					
	136 hp	●	35S	35C	40C	50C	65C	70C	50C

● エンジンバージョン

DAILY BLUE POWER 主な特徴

コスト削減のプロフェッショナル

- 高いパフォーマンスと効率性を両立。
- メンテナンスおよび修理費用が最大12%削減可能。

サスティナブル テクノロジー

- 「パワー」と「効率性」の両立が可能な天然ガスエンジン。
- IVECO独自開発のエンジンとトランスミッションは、環境に負荷をかけない低排出ガスながら、クラス最高のパフォーマンスを実現。

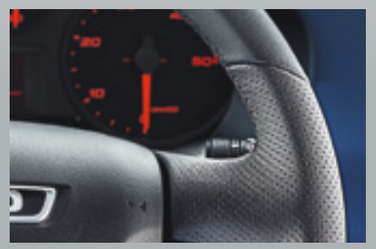

快適な運転環境

- 室内の騒音レベルを大幅に低減。-4デシベルのエンジン音低減により、排出音のレベルが8%向上しました。
- 人間工学に基づいて設計されたダッシュボードは、コントール類を安全操作。
- 最大18個に及ぶ引き出し・小物入れなどがドライバーの周りに効果的に配置。
- インテリアは革ハンドルや青色をアクセントに使ったシート&室内装飾で落ち着いた風合いを演出。

他の追随を許さないパフォーマンス

- パワー・積載荷重・推進力、そして迅速なレスポンスと優れた燃費効率を備えています。

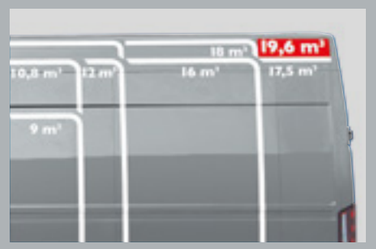

無限の多様性

- 幅広いラインナップで、様々な仕事環境に対応可能です。
- 3.5tから7tまでの車両総重量や、7.3㎥から19.6㎥の荷室の広さなど、そこには無限の多
- 用途性が秘められています。
- 救急車などの特殊車輌にカスタマイズすることも可能。

性能を維持し続ける耐久性

- 最後まで性能が落ちないエンジン&トランスミッション。
- あなたのビジネスパートナーに「デイリーブルーパワー」を選び、その優れた価値を体感して下さい。
- 長寿命設計されたパーツと消耗品のおかげで、メンテナンス間隔は50,000kmまで延長。これによりメンテナンス効率が20%向上しました。

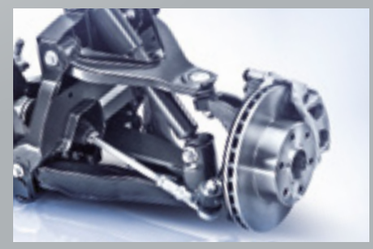

強いボディと靭やかな足回り

- デイリーの優れた柔軟性は、輸送ビジネスの様々な要望に応える事が可能です。
- 最大積載量4トン、荷室容積は19.6m³のビックサイズ。一度に大量の荷物を運搬できます。

ラインナップ

あなたのビジネスニーズを満たすデイリーNPバンが必ずみつかります。

デイリーNPのバンタイプでは多種多様なモデルを用意しております。その組合せは8,000種類以上。使用目的にあわせ「ホイールベース」「車高」「車幅」などを自由に組み合わせ可能です。

積載ボリューム

選択次第で7.3 ㎥から19.6 ㎥まで、様々な積載ボリュームをお選びいただけます。

Ⓐ ホイールベース (mm)	Ⓑ 全長 (mm)	Ⓒ 荷室全長 (mm)	Ⓓ 荷室全幅 (mm)	Ⓖ 全高 / 荷室容量			車両総重量 (t)	
				H1 (1545 mm)	H2 (1900 mm)	H3 (2100 mm)	最小	最大
3000	5040	2610	1800	7.3 m³			3.3	3.5
3520	5560	3130	1800	9 m³	10.8 m³		3.3	5.2
	5960	3540	1800		12 m³	13.4 m³	3.3	5.2
4100	7130	4680	1800		16 m³	18 m³	3.5	7
	7500	5125	1800		17.5 m³	19.6 m³	3.5	7

サイドドア

スライドサイドドア　寸法 (mm)		H1 (mm)	H2 (mm)	H3 (mm)
Ⓔ 高さ		1440	1800	
Ⓕ 幅	ホイールベース 3,000	1100		
	ホイールベース 3,520 / 4,100L	1200		

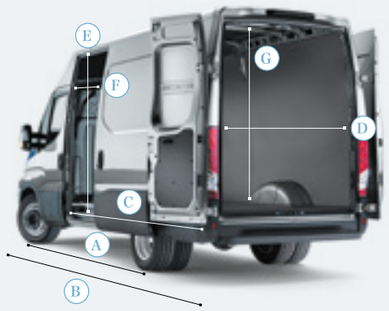

リアドア

ドア口径	Ⓗ H1 (mm)	Ⓘ H2 (mm)	Ⓙ H3 (mm)
高さ	1450	1800	2000
幅	1530		

仕事に最適な後部ドア寸法を選択してください。
荷室高さは最高２mまで選択可能。

ラインナップ

モデル & バージョン

	モデル	ギアボックス	フロント サスペンション	リア サスペンション	ホイールベース (mm)	バン		
						H1	H2	H3
シングル ホイール	35S	2840.6	QUAD-LEAF	MECH. or AIR	3520	14N/14G	14N/14G	
					3520L		14N/14G	14N/14G
					4100		14N/14G	14N/14G
ツイン ホイール	35C	2840.6	QUAD-TOR	MECH. or AIR	3520	14N/14G	14N/14G	
					3520L		14N/14G	14N/14G
					4100		14N/14G	14N/14G
					4100L		14N/14G	14N/14G
	40C	2840.6	QUAD-TOR	MECH. or AIR	3520	14N/14G	14N/14G	
					3520L		14N/14G	14N/14G
					4100		14N/14G	14N/14G
					4100L		14N/14G	14N/14G
	50C (45C)	2840.6	QUAD-TOR	MECH. or AIR	3520	14N/14G	14N/14G	
					3520L		14N/14G	14N/14G
					4100		14N/14G	14N/14G
					4100L		14N/14G	14N/14G
	65C (60C)	2840.6	QUAD-TOR	MECH. or AIR	4100		14N/14G	14N/14G
					4100L		14N/14G	14N/14G
	70C	2840.6	QUAD-TOR	MECH. or AIR	4100		14G	14G
					4100L		14G	14G

天然ガスエンジン（緊急ガソリンタンク付き）　天然ガスエンジン

タンクレイアウト

1. 標準装備CNGタンク
2. 30ℓCNGタンク（オプション）
3. 標準装備CNGタンク (オプションで脱着可)
4. 緊急用ガソリンタンク (Nバージョンに標準)

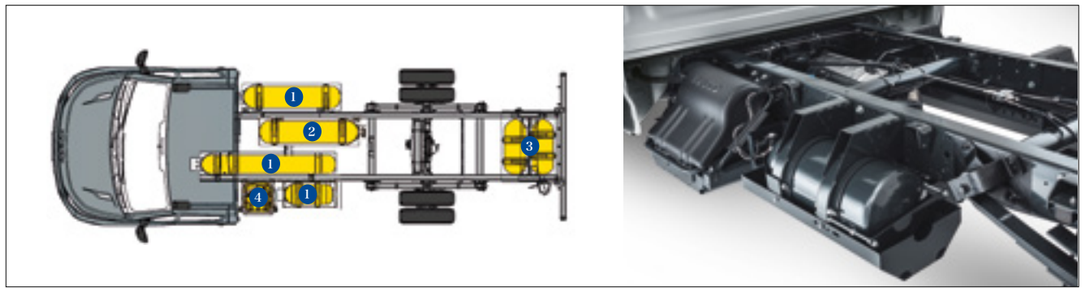

CNG最大タンク容量302ℓ（バージョンにより異なる場合がございます）

オプション

多彩なオプションで、さらに快適なデイリーNPに変身します。

エア・コンディショナー
アレルギー誘発物質を除去し、快適な温度を維持。効率的なコンプレッサー使用で、エネルギー消費をおさえます。
◎オートタイプ
◎ノーマルタイプ

リア エアーサスペンション
後方荷室を下降させて、荷物の積み下ろし時間を短縮できます。

デジタルラジオ
高速デュアルチューナーと音声認識機能を装備。スマートフォンをBluetooth®で接続すればハンズフリー通話も可能です。

インダクティブ充電器(非接触型充電器)
スマートフォンなどのモバイル機器を、上に置くだけで充電できます。

車線逸脱警告システム(LDWS)
不自然な車線変更を感知したら運転者に警告する事故予防装置です。　総車両重量3.5 tを超えるモデルには標準装備。

USBポート
標準で2ヶ所設置してありますが、追加も出来ます。

補助シート
背もたれ部分を開くと、テーブルとしても使えます。パソコンや伝票整理にとても便利です。

サスペンションシート
ヒーター付きサスペンションシート。
運転席・助手席に設定あり。

プレミアム ヘッドレスト
ドライバーの安全性と快適性を追求したヘッドレスト。運転の疲れを軽減してくれます。

本革製ステアリング
本革製ステアリングが長時間ドライブをサポート。

クルーズコントロール
アクセルペダルを踏み続けることなくドライバーがセットした一定速度を維持します。運転の快適性を高め、燃費を最適化します。

荷室用LEDライト
リアドア上部の左右にスライドレール可動式LEDライトを設置。夜でも荷室で快適に作業ができます。LEDだから消費電力も僅かです。

ALLOY(アロイ)ホイール
軽くて丈夫なアロイ(合金)製のホイール。ノーマルホイールより6kg以上軽量ですが、頑丈です。車重の軽減にも寄与します。
※シングルホイールバージョンのみ設定。

ホイールハブカバー
ハブキャップとホイールが舗道にあたるのを防ぎます。
※シングルホイールバージョンのみ設定。

カラーバリエーション

オーダーメイドカラーも承ります。

カタログに掲載しているカラーバリエーションは何百もある色の中のほんの一部です。コーポレートカラーなどがあればご相談下さい。

ソリッド

50051 - ライトブルー

50120 - ペガソ・ブルー

50105 - ポーラー・ホワイト

50135 - ビジネス・ホワイト

52170 - サン・イエロー

52028 - アドベンチャー・オレンジ

50126 - マラネッロ ・レッド

50162 - プロフェッショナル・グレー

52062 - ブラック TO ブラック

メタリック

50115 - マギルス・グレー

52481 - ボレアール・ブルー

52434 - エコ・グリーン

50124 - メタリック・レッド

52205 - ブリリアント・グレー

52490 - インスティンクト・ブルー

50127 - ULM・グレイ

52358 - ストーン・グレー

52360 -オール・ブラック

※メタリックカラーはオプション料金となります。

IVECO

Your partner for sustainable transport

発行 L1818403JP - 05/18

このカタログに記載の情報及びイメージ写真は商品説明の案内用です。IVECOは事前の通告なしですべての情報を変更する権利を留保します。