DAILY 30-160

Escolha uma cor da sua preferência: Branco Iveco · Amarelo Florence · Verde Montreal · Azul Iveco · Azul Milano · Rosé Gold · Vermelho Modena · Vermelho Ferrara · Marrom Verona · Prata Bari · Cinza Mônaco · Preto Vulcano

DIMENSÕES (mm)		CABINE SIMPLES
Distância entre-eixos	A	**3.750**
Comprimento total	B	6.552
Largura da cabine - Com retrovisores	M	2.429
Largura da cabine - Sem retrovisores	N	2.052
Altura da cabine	D	2.277
Altura chassi ao solo	J	764
Ângulo de entrada	G	18°
Ângulo de saída	H	16°
Balanço Dianteiro	C	1.048
Balanço Traseiro	F	1.754
Bitola eixo dianteiro	R	1.731
Bitola eixo traseiro	S	1.699
Raio de giro - Entre paredes	-	7.045
Raio de giro - Entre pneus	-	6.733
Vão livre dianteiro	K	257
Vão livre traseiro	L	289
Espessura longarinas - Externo	T	864
Distância do centro do eixo dianteiro até o frontal da carroceria	E	1.410
Largura veículo na parte traseira	U	1.955
CAPACIDADE DE CARGA (HOMOLOGADA) / PESOS (kg)		
CAPACIDADE DE CARGA (HOMOLOGADA)		
Eixo dianteiro		1.500
Eixo traseiro		2.000
Total		3.500
Capacidade de carga (Payload)		1.507
Capacidade Máxima de Tração (CMT)		6.500
Peso Bruto Total (PBT)		3.500
PESOS EM ORDEM DE MARCHA		
Eixo dianteiro		1.441
Eixo traseiro		552
Total		1.993
DESEMPENHO		
Relação de redução do eixo traseiro		3,73:1
Capacidade de rampa (gradeability)		51% / 55%
Partida em rampa (startability)		28% / 30%
Velocidade máxima no plano		128 km/h

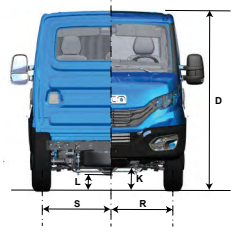

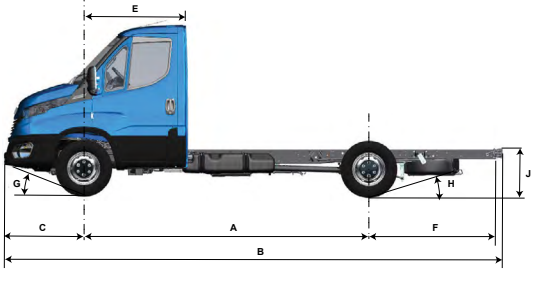

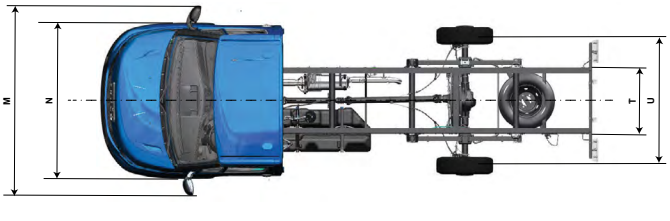

DAILY 30-160

MOTOR	
Fabricante / Modelo	FPT / F1C Max
Alimentação / Injeção	Turbo-intercooler / Injeção eletrônica Common Rail
N° de cilindros / Cilindrada	4 cilindros em linha / 2.998 cm^3
Potência máxima	160 cv @ 3.500 rpm
Torque máximo	380 Nm @ 1.600 - 2.900 rpm
Faixa de rotação econômica	1.500 a 2.400 rpm
Norma de emissões / Tecnologia	PROCONVE P8 (Euro VI) / EGR e SCR
TRANSMISSÃO	
Marca / Modelo	ZF 6S 480 VO (ZF EL55)
Tipo / Acionamento	Manual / Cabo
N° de marchas	6 sincronizadas à frente e 1 à ré

Relações de marchas								
	1ª	5,07	**3ª**	1,52	**5ª**	0,77	**Ré**	4,82
	2ª	2,61	**4ª**	1,00	**6ª**	0,65		

EMBREAGEM	
Fabricante / Tipo	Valeo 280 / Monodisco a seco, material de atrito orgânico com acionamento hidráulico
Diâmetro do disco (mm)	280 mm
EIXO TRASEIRO	
Tração / Tipo	Tração traseira / Eixo de simples redução
Marca / Modelo	Dana / 267
Relação de redução	3,73 : 1
SUSPENSÕES	
Dianteira / Modelo	Suspensão mecânica independente tipo duplo A, com barra estabilizadora e barras de torção longitudinais, com barra estabilizadora e amortecedores telescópicos hidráulicos de dupla ação.
Traseira	Suspensão mecânica com mola parabólica simples estágio assimétrica de duplo estágio, com amortecedor telescópico hidráulico de dupla ação e barra estabilizadora.
CHASSI	
Tipo	Escada com Longarinas planas com perfil "C" e travessas tubulares ou planas rebitadas Dimensões do perfil 172 x 66 x 4 mm
Material	Aço Fe E 420 / LNE 380
DIREÇÃO	
Marca / Modelo	CAAS
Tipo	Pinhão e cremalheira com assistência hidráulica
FREIOS	
Freio de serviço	A disco nas 4 rodas, com discos ventilados nas rodas dianteiras e maciços nas rodas traseiras, com indicador de baixo nível do fluido de freio e de desgaste de pastilhas. ABS - Anti-lock Braking System: Sistema de Freio Antitravamento EBD/EBL - Electronic Brakeforce Distribution: Distribuição eletrônica da força de frenagem, evitando o travando das rodas
Freio de estacionamento	Tambor com acionamento mecânico por cabos, atuando no eixo traseiro
ESP – Sistema de Controle de Estabilidade	HHC – Hill Hold Control: mantém a pressão nos freios por 2 segundos, auxiliando na partida do veículo HBA – Hydraulic Brake Assist: aumento da pressão do freio quando o pedal de freio for acionado de forma rápida reduzindo a distância de parada. HFC – Hydraulic Fading Compensation: sistema detecta condição anormal do sistema de freio e aumenta a pressão do circuito até a intervenção do ABS HRB – Hydraulic Rear Wheel Boost: no caso de uma frenagem de emergência, quando os freios dianteiros já estão em controle de ABS,aumenta a pressão nos freios traseiros, aumentando sua capacidade de manobra. EUC – Extended Understeering Control: no caso de o veículo perder aderência das rodas dianteiras (sair de dianteira), atua intervindo no torque e no freio do veículo, aumentando sua capacidade de manobra. RMI – Roll Movement Intervention: mitiga situações de rolagem perigosa durante a condução altamente dinâmica. ROM – Roll Over Mitigation: mitiga situações de rolagem perigosa durante situações quase estacionárias. TSM – Trailer Sway Mitigation: detecta a presença de um reboque e adapta a estratégia de controle do ESP de modo a não influenciar negativamente a dinâmica do sistema de reboque veicular. LAC – Adaptive Load Control: estima a distribuição de carga no veículo.
RODAS E PNEUS	
Rodas - Material / Dimensões	Aço / 6,5” x 16” / Rodagem traseiro simples
Pneus	225/75 R16
VOLUMES DE ABASTECIMENTO (litros)	
Tanque de Combustível / Material	65 ℓ / Plástico
Tanque de Arla	17 ℓ
Motor (cárter)	8,6 ℓ (9,3 ℓ com troca de filtro)
Caixa de câmbio	2,4 ℓ
Sistema de arrefecimento	10,9 ℓ
Eixo traseiro diferencial	3,2 ℓ
SISTEMA ELÉTRICO	
Bateria	12 V x 100 Ah
Alternador	12V - 210 A
CABINE	
Tipo	Tipo semiavançada, com estrutura em painéis de chapa de aço, fixada ao chassi por coxins elásticos. Tratamento cataforético anticorrosão e aplicação de materiais de isolamento acústico e antiabrasão.
Segurança	Air bag para motorista e passageiro (série)

As características técnicas, pesos, capacidades e dimensões são indicados somente como referência. Os valores reais podem ser diferentes dos indicados em função de atualizações, alterações técnicas e/ou construtivas aplicadas a cada veículo em particular, assim como a composição dos itens de série e opcionais selecionados. A IVECO se reserva o direito de modificar essas informações sem prévio aviso. As fotos e desenhos são meramente ilustrativos.

IVC-30-C-001 NOVEMBRO/2024

DAILY 35-160 / 35-180 HI-MATIC

Escolha uma cor da sua preferência: Branco Iveco · Amarelo Florence · Verde Montreal · Azul Iveco · Azul Milano · Rosé Gold · Vermelho Modena · Vermelho Ferrara · Marrom Verona · Prata Bari · Cinza Mônaco · Preto Vulcano

DIMENSÕES (mm)		CABINE SIMPLES	
Distância entre-eixos	A	**3.520**	**3.750**
Comprimento total	B	5.894	6.552
Largura da cabine - Com retrovisores	M	2.429	
Largura da cabine - Sem retrovisores	N	2.052	
Altura da cabine	D	2.285	2.283
Altura chassi ao solo	J	795	809
Ângulo de entrada	G	18°	
Ângulo de saída	H	16°	
Balanço dianteiro	C	1.048	
Balanço traseiro	F	1.329	1.754
Bitola eixo dianteiro	R	1.732	
Bitola eixo traseiro	S	1.699	
Raio de giro - Entre paredes	-	6.683	7.045
Raio de giro - Entre pneus	-	6.373	6.733
Vão livre dianteiro	K	252	
Vão livre traseiro	L	226	
Espessura longarinas - Externo	T	864	
Distância do centro do eixo dianteiro até o frontal da carroceria	E	1.410	
Largura veículo na parte traseira	U	1.955	
CAPACIDADE DE CARGA (HOMOLOGADA) / PESOS (kg)			
CAPACIDADE DE CARGA (HOMOLOGADA)			
Eixo dianteiro - Manual / Automático		1.500	
Eixo traseiro - Manual / Automático		2.000	
Total - Manual / Automático		3.500	
Capacidade de carga - Manual / Automático		1.444 / 1.410	1.430 / 1.390
Capacidade Máxima de Tração (CMT)		6.500	
Peso Bruto Total (PBT)		3.500	
PESOS EM ORDEM DE MARCHA			
Eixo dianteiro - Manual / Automático		1.445 / 1.470	1.450 / 1.470
Eixo traseiro - Manual / Automático		611 / 620	620 / 640
Total - Manual / Automático		2.056 / 2.090	2.070 / 2.110
DESEMPENHO			
Relação de redução do eixo traseiro		3,73:1	
Capacidade de rampa - Manual / Automático		55% / 69%	
Partida em rampa - Manual / Automático		30% / 69%	
Velocidade máxima no plano		Limitada eletronicamente a 128 km/h	

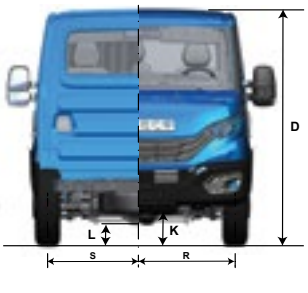

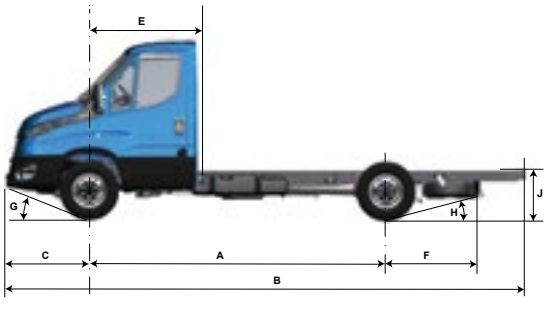

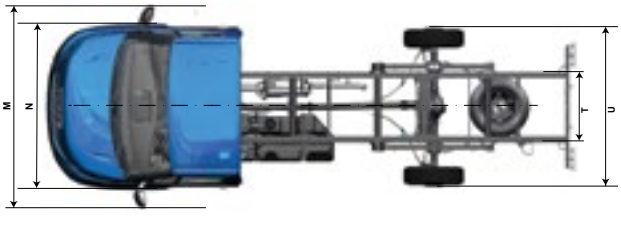

DAILY 35-160 / 35-180 HI-MATIC

MOTOR	
Fabricante / Modelo	FPT / F1C Max
Alimentação / Injeção	Turbo-intercooler / Injeção eletrônica Common Rail
N° de cilindros / Cilindrada	4 cilindros em linha / 2.998 cm^3
Potência máxima - Manual / Automático	160cv (3.500 rpm) / 180cv (3.500 rpm)
Torque máximo - Manual / Automático	380Nm (1.600 - 2.900 rpm) / 430Nm (1.600 - 2.900 rpm)
Faixa de rotação econômica	1.500 a 2.400 rpm
Norma de emissões / Tecnologia	PROCONVE P8 (Euro VI) / EGR e SCR
TRANSMISSÃO	
Marca / Modelo - Manual / Automático	ZF 6S 480 VO (ZF EL55) / ZF 8HP
Acionamento	Manual / Automático
N° de marchas - Manual / Automático	6 sincronizadas à frente e 1 à ré / 8 sincronizadas à frente e 1 a ré

Relações de marchas	Manual								Hi-Matic									
	1ª	5,070	3ª	1,534	5ª	0,770	Ré	4,823	1ª	4,714	3ª	2,106	5ª	1,285	7ª	0,839	Ré	3,317
	2ª	2,614	4ª	1,000	6ª	0,657			2ª	3,143	4ª	1,667	6ª	1,00	8ª	0,667		

EMBREAGEM - TRANSMISSÃO MANUAL	
Fabricante / Tipo	Valeo 280 / Monodisco a seco, material de atrito orgânico com acionamento hidráulico
Diâmetro do disco (mm)	280 mm
EIXO TRASEIRO	
Tração / Tipo	Tração traseira / Eixo de simples redução
Marca / Modelo	Dana / 267
Relação de redução	3,73 : 1
SUSPENSÕES	
Dianteira / Modelo	Suspensão mecânica independente tipo duplo A, com barra estabilizadora e barras de torção longitudinais, com barra estabilizadora e amortecedores telescópicos hidráulicos de dupla ação.
Traseira	Suspensão mecânica com mola parabólica simples estágio assimétrica de duplo estágio, com amortecedor telescópico hidráulico de dupla ação e barra estabilizadora.
CHASSI	
Tipo	Escada com Longarinas planas com perfil "C" e travessas tubulares ou planas rebitadas Dimensões do perfil 174 x 66 x 5 mm
Material	Aço Fe E 420 / LNE 380
DIREÇÃO	
Marca / Modelo	CAAS
Tipo	Pinhão e cremalheira com assistência hidráulica
FREIOS	
Freio de serviço	A disco nas 4 rodas, com discos ventilados nas rodas dianteiras e maciços nas rodas traseiras, com indicador de baixo nível do fluido de freio e de desgaste de pastilhas ABS - Anti-lock Braking System: Sistema de Freio Antitravamento EBD/EBL - Electronic Brakeforce Distribution: Distribuição eletrônica da força de frenagem, evitando o travando das rodas
Freio de estacionamento	Tambor com acionamento mecânico por cabos, atuando no eixo traseiro
ESP – Sistema de Controle de Estabilidade	HHC – Hill Hold Control: mantém a pressão nos freios por 2 segundos, auxiliando na partida do veículo. HBA – Hydraulic Brake Assist: aumento da pressão do freio quando o pedal de freio for acionado de forma rápida reduzindo a distância de parada. HFC – Hydraulic Fading Compensation: sistema detecta condição anormal do sistema de freio e aumenta a pressão do circuito até a intervenção do ABS. HRB – Hydraulic Rear Wheel Boost: no caso de uma frenagem de emergência, quando os freios dianteiros já estão em controle de ABS, aumenta a pressão nos freios traseiros, aumentando sua capacidade de manobra. EUC – Extended Understeering Control: no caso de o veículo perder aderência das rodas dianteiras (sair de dianteira), atua intervindo no torque e no freio do veículo, aumentando sua capacidade de manobra. RMI – Roll Movement Intervention: mitiga situações de rolagem perigosa durante a condução altamente dinâmica. ROM – Roll Over Mitigation: mitiga situações de rolagem perigosa durante situações quase estacionárias. TSM – Trailer Sway Mitigation: detecta a presença de um reboque e adapta a estratégia de controle do ESP de modo a não influenciar negativamente a dinâmica do sistema de reboque veicular. LAC – Adaptive Load Control: estima a distribuição de carga no veículo.
RODAS E PNEUS	
Rodas - Material / Dimensões	Aço / 6,5" x 16" / Rodagem traseiro simples
Pneus	225/75 R16
VOLUMES DE ABASTECIMENTO (litros)	
Tanque de combustível / Material	90 ℓ / Plástico
Tanque de Arla	17 ℓ
Motor (cárter)	8,6 ℓ (9,3 ℓ com troca de filtro)
Caixa de câmbio - Manual / Automático	2,4 ℓ / 9,5 ℓ (para reposição abastecer 5 ℓ)
Sistema de arrefecimento	10,9 ℓ
Eixo traseiro diferencial	3,2 ℓ
SISTEMA ELÉTRICO	
Bateria	12 V x 100 Ah
Alternador	12V - 210 Ah
CABINE	
Tipo	Tipo semiavançada, com estrutura em painéis de chapa de aço, fixada ao chassi por coxins elásticos. Tratamento cataforético anticorrosão e aplicação de materiais de isolamento acústico e antiabrasão.
Segurança	Air bag para motorista e passageiro (série)

As características técnicas, pesos, capacidades e dimensões são indicados somente como referência. Os valores reais podem ser diferentes dos indicados em função de atualizações, alterações técnicas e/ou construtivas aplicadas a cada veículo em particular, assim como a composição dos itens de série e opcionais selecionados. A IVECO se reserva o direito de modificar essas informações sem prévio aviso. As fotos e desenhos são meramente ilustrativos.

IVC-35-C-001-NOVEMBRO/2024

DAILY 45-160 / 45-180 HI-MATIC

Escolha uma cor da sua preferência: Branco Iveco · Amarelo Florence · Verde Montreal · Azul Iveco · Azul Milano · Rosé Gold · Vermelho Modena · Vermelho Ferrara · Marrom Verona · Prata Bari · Cinza Mônaco · Preto Vulcano

DIMENSÕES (MM)		CABINE SIMPLES		CABINE DUPLA
Distância entre-eixos	A	**3.520**	**3.750**	**3.750**
Comprimento total	B	5.894	6.552	6.552
Largura da cabine - Com retrovisores	M	2.429		
Largura da cabine - Sem retrovisores	N	2.052		
Altura da cabine	D	2.285	2.288	2.227
Altura chassi ao solo	J	795	651	790
Ângulo de entrada	G	18°	20°	20°
Ângulo de saída	H	16°	13°	13°
Balanço dianteiro	C	1.048		
Balanço traseiro	F	1.240	1.665	1.665
Bitola eixo dianteiro	R	1.732		
Bitola eixo traseiro	S	1.699		
Raio de giro - Entre paredes	-	6.683	7.045	7.045
Raio de giro - Entre pneus	-	6.373	6.733	6.733
Vão livre dianteiro	K	252	211	211
Vão livre traseiro	L	182		
Espessura longarinas - Externo	T	864		
Distância do centro do eixo dianteiro até o frontal da carroceria	E	1.410		2.160
Largura veículo na parte traseira	U	1.955		
CAPACIDADE DE CARGA (HOMOLOGADA) / PESOS (kg)				
CAPACIDADE DE CARGA (HOMOLOGADA)				
Eixo dianteiro		1.850		
Eixo traseiro		2.550		
Total		4.400		
Capacidade de carga - Manual / Automático		2.344 / 2.320	2.330 / 2.305	2.165 / 2.138
Capacidade Máxima de Tração (CMT)		6.500		
Peso Bruto Total (PBT)		4.400		
PESOS EM ORDEM DE MARCHA				
Eixo dianteiro - Manual / Automático		1.445 / 1.455	1.450 / 1.460	1.525 / 1.540
Eixo traseiro - Manual / Automático		611 / 625	620 / 635	710 / 722
Total - Manual / Automático		2.056 / 2.080	2.070 / 2.095	2.235 / 2.262
DESEMPENHO (CÁLCULO TEÓRICO COM PBT 4.400 KG)				
Relação de redução do eixo traseiro		3.73:1		
Capacidade de rampa - Manual / Automático		41% / 45%		
Partida em rampa - Manual / Automático		23% / 45%		
Velocidade máxima no plano		Limitada eletronicamente a 128 km/h		

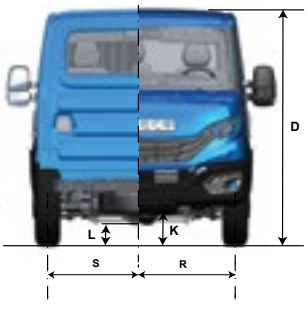

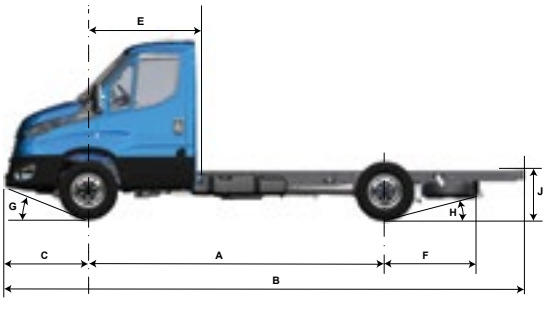

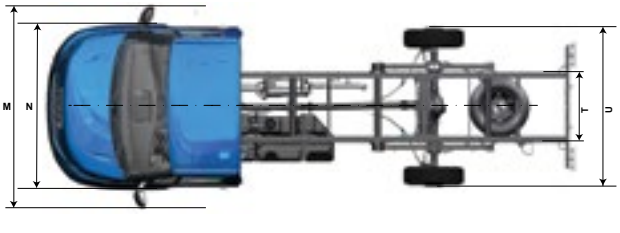

DAILY 45-160 / 45-180 HI-MATIC

MOTOR	
Fabricante / Modelo	FPT / F1C Max
Alimentação / Injeção	Turbo-intercooler / Injeção eletrônica Common Rail
N° de cilindros / Cilindrada	4 cilindros em linha / 2.998 cm^3
Potência máxima - Manual / Automático	160cv (3.500 rpm) / 180cv (3.500 rpm)
Torque máximo - Manual / Automático	380Nm (1.600 - 2.900 rpm) / 430Nm (1.600 - 2.900 rpm)
Faixa de rotação econômica	1.500 a 2.400 rpm
Norma de emissões / Tecnologia	PROCONVE P8 (Euro VI) / EGR e SCR
TRANSMISSÃO & EMBREAGEM	
Marca / Modelo - Manual / Automático	ZF 6S 480 VO (ZF EL55) / ZF 8HP
Acionamento	Manual / Automático
N° de marchas - Manual / Automático	6 sincronizadas à frente e 1 à ré / 8 sincronizadas à frente e 1 a ré

Relações de marchas	Manual								Hi-Matic									
	1ª	5,070	**3ª**	1,524	**5ª**	0,770	**Ré**	4,823	**1ª**	4,714	**3ª**	2,106	**5ª**	1,285	**7ª**	0,839	**Ré**	3,317
	2ª	2,614	**4ª**	1,000	**6ª**	0,657			**2ª**	3,143	**4ª**	1,667	**6ª**	1,00	**8ª**	0,667		

EMBREAGEM	
Fabricante / Tipo	Valeo 280 / Monodisco a seco, material de atrito orgânico com acionamento hidráulico
Diâmetro do disco (mm)	280 mm
EIXO TRASEIRO	
Tração / Tipo	Tração traseira / Eixo de simples redução
Marca / Modelo	Dana / 267
Relação de redução	3,73 : 1
SUSPENSÕES	
Dianteira	Suspensão mecânica independente tipo duplo A, com barra estabilizadora e barras de torção longitudinais, com barra estabilizadora e amortecedores telescópicos hidráulicos de dupla ação.
Traseira	Suspensão mecânica com mola parabólica simples estágio assimétrica de duplo estágio, com amortecedor telescópico hidráulico de dupla ação e barra estabilizadora
CHASSI	
Tipo	Escada com Longarinas planas com perfil "C" e travessas tubulares ou planas rebitadas. Dimensões do perfil 174 x 66 x 5 mm
Material	Aço Fe E 420 / LNE 380
DIREÇÃO	
Marca / Modelo	CAAS
Tipo	Pinhão e cremalheira com assistência hidráulica
FREIOS	
Freio de serviço	A disco nas 4 rodas, com discos ventilados nas rodas dianteiras e maciços nas rodas traseiras, com indicador de baixo nível do fluido de freio e de desgaste de pastilhas. ABS - Anti-lock Braking System: Sistema de Freio Antitravamento EBD/EBL - Electronic Brakeforce Distribution: Distribuição eletrônica da força de frenagem, evitando o travando das rodas
Freio de estacionamento	Tambor com acionamento mecânico por cabos, atuando no eixo traseiro
ESP – Sistema de Controle de Estabilidade	HHC – Hill Hold Control: mantém a pressão nos freios por 2 segundos, auxiliando na partida do veículo. HBA – Hydraulic Brake Assist: aumento da pressão do freio quando o pedal de freio for acionado de forma rápida reduzindo a distância de parada. HFC – Hydraulic Fading Compensation: sistema detecta condição anormal do sistema de freio e aumenta a pressão do circuito até a intervenção do ABS. HRB – Hydraulic Rear Wheel Boost: no caso de uma frenagem de emergência, quando os freios dianteiros já estão em controle de ABS, aumenta a pressão nos freios traseiros, aumentando sua capacidade de manobra. EUC – Extended Understeering Control: no caso de o veículo perder aderência das rodas dianteiras (sair de dianteira), atua intervindo no torque e no freio do veículo, aumentando sua capacidade de manobra. RMI – Roll Movement Intervention: mitiga situações de rolagem perigosa durante a condução altamente dinâmica. ROM – Roll Over Mitigation: mitiga situações de rolagem perigosa durante situações quase estacionárias. TSM – Trailer Sway Mitigation: detecta a presença de um reboque e adapta a estratégia de controle do ESP de modo a não influenciar negativamente a dinâmica do sistema de reboque veicular. LAC – Adaptive Load Control: estima a distribuição de carga no veículo.
RODAS E PNEUS	
Rodas - Material / Dimensões	Aço / 6,5" x 16" / Rodagem traseiro simples
Pneus	225/75 R16
VOLUMES DE ABASTECIMENTO (litros)	
Tanque de combustível / Material	90 ℓ / Plástico
Tanque de Arla	17 ℓ
Motor (cárter)	8,6 ℓ (9,3 ℓ com troca de filtro)
Caixa de câmbio - Manual / Automático	2,4 ℓ / 9,5 ℓ (para reposição abastecer 5 ℓ)
Sistema de arrefecimento	10,9 ℓ
Eixo traseiro diferencial	3,2 ℓ
SISTEMA ELÉTRICO	
Bateria	12 V x 100 Ah
Alternador	12V - 210 A
CABINE	
Tipo	Tipo semiavançada, com estrutura em painéis de chapa de aço, fixada ao chassi por coxins elásticos. Tratamento cataforético anticorrosão e aplicação de materiais de isolamento acústico e antiabrasão.
Segurança	Air bag para motorista e passageiro (opcional)

As características técnicas, pesos, capacidades e dimensões são indicados somente como referência. Os valores reais podem ser diferentes dos indicados em função de atualizações, alterações técnicas e/ou construtivas aplicadas a cada veículo em particular, assim como a composição dos itens de série e opcionais selecionados. A IVECO se reserva o direito de modificar essas informações sem prévio aviso. As fotos e desenhos são meramente ilustrativos.

IVC-45-C-001-NOVEMBRO/2024

DAILY 55-180 MANUAL / HI-MATIC

Escolha uma cor da sua preferência: Branco Iveco · Amarelo Florence · Verde Montreal · Azul Iveco · Azul Milano · Rosé Gold · Vermelho Modena · Vermelho Ferrara · Marrom Verona · Prata Bari · Cinza Mônaco · Preto Vulcano

DIMENSÕES (mm)		CABINE SIMPLES		CABINE DUPLA
Distância entre-eixos	A	**3.520**	**3.750**	**3.750**
Comprimento total	B	5.894	6.552	6.552
Largura da cabine - Com retrovisores	M	2.429		
Largura da cabine - Sem retrovisores	N	2.052		
Altura da cabine	D	2.269	2.250	2.296
Altura chassi ao solo	J	812	786	793
Ângulo de entrada	G	20°	19°	21°
Ângulo de saída	H	14°		16°
Balanço dianteiro	C	1.048		
Balanço traseiro	F	1.240	1.665	1.665
Bitola eixo dianteiro	R	1.701		
Bitola eixo traseiro	S	1.541		
Raio de giro - Entre paredes	-	6.683	7.045	7.045
Raio de giro - Entre pneus	-	6.373	6.733	6.733
Vão livre dianteiro	K	217	215	202
Vão livre traseiro	L	166	155	158
Espessura das longarinas - Externo	T	864		
Distância do centro do eixo dianteiro até o frontal da carroceria	E	1.410		2.160
Largura veículo na parte traseira	U	1.965		
CAPACIDADE DE CARGA (HOMOLOGADA) / PESOS (kg)				
CAPACIDADE DE CARGA (HOMOLOGADA)				
Eixo dianteiro		1.850		
Eixo traseiro		3.450		
Total		5.300		
Capacidade de carga - Manual / Automático		3.200 / 3.175	3.055 / 3.030	2.978 / 2.955
Capacidade Máxima de Tração (CMT)		8.000		
Peso Bruto Total (PBT)		5.300		
PESOS EM ORDEM DE MARCHA				
Eixo dianteiro - Manual / Automático		1.450 / 1.460	1.495 / 1.505	1.545 / 1.555
Eixo traseiro - Manual / Automático		650 / 665	750 / 765	777 / 790
Total - Manual / Automático		2.100 / 2.125	2.245 / 2.270	2.322 / 2.345
DESEMPENHO (CÁLCULO TEÓRICO COM PBT 5.300 kg)				
Relação de redução do eixo traseiro		4,10 : 1		
Capacidade de rampa - Manual / Automático		47% / 45%		
Partida em rampa - Manual / Automático		26% / 45%		
Velocidade máxima no plano		Limitada eletronicamente a 128 km/h		

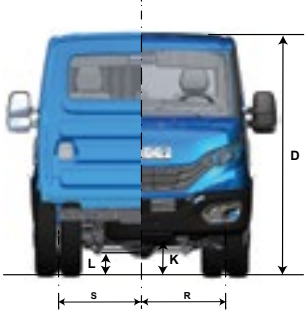

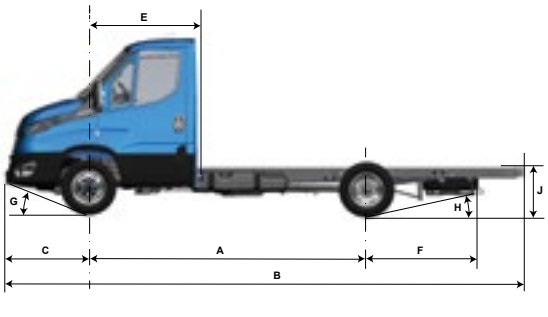

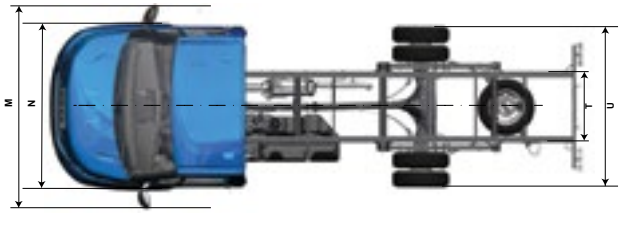

DAILY 55-180 MANUAL / HI-MATIC

MOTOR	
Fabricante / Modelo	FPT / F1C Max
Alimentação / Injeção	Turbo-intercooler / Injeção eletrônica Common Rail
N° de cilindros / Cilindrada	4 cilindros em linha / 2.998 cm^3
Potência máxima	180 cv @ 3.500 rpm
Torque máximo	430 Nm @ 1.600 - 2900 rpm
Faixa de rotação econômica	1.500 a 2.400 rpm
Norma de emissões / Tecnologia	PROCONVE P8 (Euro VI) / EGR e SCR
TRANSMISSÃO	
Marca / Modelo - Manual / Automático	ZF 6S 480 VO (ZF EL55) / ZF 8HP
Acionamento	Manual / Automático
N° de marchas - Manual / Automático	6 sincronizadas à frente e 1 à ré / 8 sincronizadas à frente e 1 a ré

Relações de marchas

Manual								Hi-Matic									
1ª	5,070	**3ª**	1,524	**5ª**	0,770	**Ré**	4,823	**1ª**	4,714	**3ª**	2,106	**5ª**	1,285	**7ª**	0,839	**Ré**	3,317
2ª	2,614	**4ª**	1,000	**6ª**	0,657			**2ª**	3,143	**4ª**	1,667	**6ª**	1,00	**8ª**	0,667		

EMBREAGEM	
Fabricante / Tipo	Valeo 280 / Monodisco a seco, material de atrito orgânico com acionamento hidráulico
Diâmetro do disco (mm)	280 mm
EIXO TRASEIRO	
Tração / Tipo	Tração traseira / Eixo de simples redução
Marca / Modelo	Dana / 267
Relação de redução	4,10 : 1
SUSPENSÕES	
Dianteira / Modelo	Suspensão mecânica independente tipo duplo A, com barra estabilizadora e barras de torção longitudinais, com barra estabilizadora e amortecedores telescópicos hidráulicos de dupla ação.
Traseira	Suspensão mecânica com mola parabólica simples estágio assimétrica de duplo estágio, com amortecedor telescópico hidráulico de dupla ação e barra estabilizadora.
CHASSI	
Tipo	Tipo escada com Longarinas planas com perfil "C" e travessas tubulares ou planas rebitadas Dimensões do perfil 174 x 66 x 5 mm.
Material	Aço Fe E 420 / LNE 380
DIREÇÃO	
Marca / Modelo	CAAS
Tipo	Pinhão e cremalheira com assistência hidráulica
FREIOS	
Freio de serviço	A disco nas 4 rodas, com discos ventilados nas rodas dianteiras e maciços nas rodas traseiras, com indicador de baixo nível do fluido de freio e de desgaste de pastilhas ABS - Anti-lock Braking System: Sistema de Freio Antitravamento EBD/EBL - Electronic Brakeforce Distribution: Distribuição eletrônica da força de frenagem, evitando o travando das rodas
Freio de estacionamento	Tambor com acionamento mecânico por cabos, atuando no eixo traseiro
ESP – Sistema de Controle de Estabilidade	HHC – Hill Hold Control: mantém a pressão nos freios por 2 segundos, auxiliando na partida do veículo. HBA – Hydraulic Brake Assist: aumento da pressão do freio quando o pedal de freio for acionado de forma rápida reduzindo a distância de parada. HFC – Hydraulic Fading Compensation: sistema detecta condição anormal do sistema de freio e aumenta a pressão do circuito até a intervenção do ABS. HRB – Hydraulic Rear Wheel Boost: no caso de uma frenagem de emergência, quando os freios dianteiros já estão em controle de ABS, aumenta a pressão nos freios traseiros, aumentando sua capacidade de manobra. EUC – Extended Understeering Control: no caso de o veículo perder aderência das rodas dianteiras (sair de dianteira), atua intervindo no torque e no freio do veículo, aumentando sua capacidade de manobra. RMI – Roll Movement Intervention: mitiga situações de rolagem perigosa durante a condução altamente dinâmica. ROM – Roll Over Mitigation: mitiga situações de rolagem perigosa durante situações quase estacionárias. TSM – Trailer Sway Mitigation: detecta a presença de um reboque e adapta a estratégia de controle do ESP de modo a não influenciar negativamente a dinâmica do sistema de reboque veicular. LAC – Adaptive Load Control: estima a distribuição de carga no veículo.
RODAS E PNEUS	
Rodas - Material / Dimensões	Aço / 5" x 16" / Rodagem traseira dupla
Pneus	195/75 R16
VOLUMES DE ABASTECIMENTO (litros)	
Tanque de combustível / Material	90 ℓ / Plástico
Tanque de Arla	17 ℓ
Motor (cárter)	8,6 ℓ (9,3 ℓ com troca de filtro)
Caixa de câmbio - Manual / Automático	2,4 ℓ / 9,5 ℓ (para reposição abastecer 5 ℓ)
Sistema de arrefecimento	10,9 ℓ
SISTEMA ELÉTRICO	
Bateria	12 V x 100 Ah
Alternador	12V - 210 A
CABINE	
Tipo	Tipo semiavançada, com estrutura em painéis de chapa de aço, fixada ao chassi por coxins elásticos. Tratamento cataforético anticorrosão e aplicação de materiais de isolamento acústico e antiabrasão.
Segurança	Air bag para motorista e passageiro (opcional)

As características técnicas, pesos, capacidades e dimensões são indicados somente como referência. Os valores reais podem ser diferentes dos indicados em função de atualizações, alterações técnicas e/ou construtivas aplicadas a cada veículo em particular, assim como a composição dos itens de série e opcionais selecionados. A IVECO se reserva o direito de modificar essas informações sem prévio aviso. As fotos e desenhos são meramente ilustrativos.

IVC-55-C-001-NOVEMBRO/2024

DAILY 60-180 MANUAL / HI-MATIC

PREP. PARA MOTORHOME

Escolha uma cor da sua preferência: Branco Iveco · Amarelo Florence · Verde Montreal · Azul Iveco · Azul Milano · Rosé Gold · Vermelho Modena · Vermelho Ferrara · Marrom Verona · Prata Bari · Cinza Mônaco · Preto Vulcano

DIMENSÕES (mm)		CABINE SIMPLES
Distância entre-eixos	A	**4.350**
Comprimento total	B	7.372
Largura da cabine - Com retrovisores	M	2.697
Largura da cabine - Sem retrovisores	N	2.052
Altura da cabine	D	2.337
Altura chassi ao solo	J	877
Ângulo de entrada	G	23°
Ângulo de saída	H	11°
Balanço dianteiro	C	1.048
Balanço traseiro	F	1.885
Bitola eixo dianteiro	R	1.741
Bitola eixo traseiro	S	1.663
Raio de giro - Entre paredes	-	7.759
Raio de giro - Entre pneus	-	7.433
Vão livre dianteiro	K	241
Vão livre traseiro	L	166
Espessura das longarinas - Externo	T	864
Distância do centro do eixo dianteiro até o frontal da carroceria	E	1.410
Largura veículo na parte traseira	U	2.158
CAPACIDADE DE CARGA (HOMOLOGADA) / PESOS (kg)		
CAPACIDADE DE CARGA (HOMOLOGADA)		
Eixo dianteiro		1.820
Eixo traseiro		4.130
Total		5.950
Capacidade de carga - Manual / Automático		3.590
Capacidade Máxima de Tração (CMT)		8.800
Peso Bruto Total (PBT)		5.950
PESOS EM ORDEM DE MARCHA		
Eixo dianteiro - Manual / Automático		1.540
Eixo traseiro - Manual / Automático		820
Total - Manual / Automático		2.360
DESEMPENHO (CÁLCULO TEÓRICO COM PBT TÉCNICO / LEGAL)		
Relação de redução do eixo traseiro		4,88 : 1
Velocidade máxima no plano		Limitada eletronicamente a 128 km/h

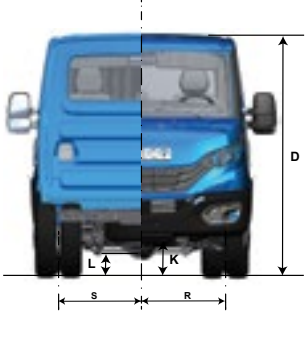

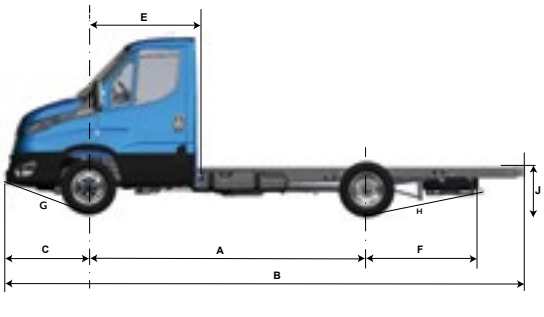

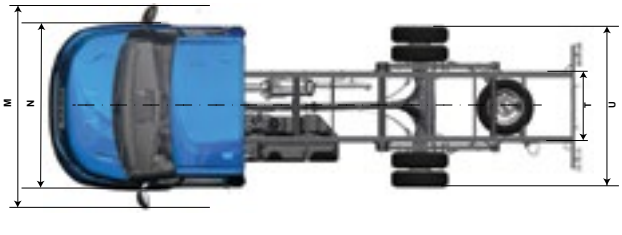

DAILY 60-180 MANUAL / HI-MATIC - MOTORHOME

MOTOR	
Fabricante / Modelo	FPT / F1C Max
Alimentação / Injeção	Turbo-intercooler / Injeção eletrônica Common Rail
N° de cilindros / Cilindrada	4 cilindros em linha / 2.998 cm^3
Potência máxima	180 cv @ 3.500 rpm
Torque máximo	430 Nm @ 1.600 - 2.900 rpm
Faixa de rotação econômica	1.500 a 2.400 rpm
Norma de emissões / Tecnologia	PROCONVE P8 (Euro VI) / EGR e SCR
TRANSMISSÃO	
Marca / Modelo - Manual / Automático	ZF 6S 480 VO (ZF EL55) / ZF 8HP
Acionamento	Manual / Automático
N° de marchas - Manual / Automático	6 sincronizadas à frente e 1 à ré / 8 sincronizadas à frente e 1 a ré

Relações de marchas

Manual								Hi-Matic									
1ª	5,070	**3ª**	1,524	**5ª**	0,770	**Ré**	4,823	**1ª**	4,714	**3ª**	2,106	**5ª**	1,285	**7ª**	0,839	**Ré**	3,317
2ª	2,614	**4ª**	1,000	**6ª**	0,657			**2ª**	3,143	**4ª**	1,667	**6ª**	1,00	**8ª**	0,667		

EMBREAGEM	
Fabricante / Tipo	Valeo 280 / Monodisco a seco, material de atrito orgânico com acionamento hidráulico
Diâmetro do disco (mm)	280 mm
EIXO TRASEIRO	
Tração / Tipo	Tração traseira / Eixo de simples redução
Marca / Modelo	Dana / 286
Relação de redução	4,88 : 1
SUSPENSÕES	
Dianteira / Modelo	Suspensão mecânica independente tipo duplo A, com barra estabilizadora e barras de torção longitudinais, com barra estabilizadora e amortecedores telescópicos hidráulicos de dupla ação.
Traseira	Suspensão mecânica com mola parabólica simples estágio assimétrica de duplo estágio, com amortecedor telescópico hidráulico de dupla ação e barra estabilizadora
CHASSI	
Tipo	Tipo escada com Longarinas planas com perfil "C" e travessas tubulares ou planas rebitadas Dimensões do perfil 174 x 66 x 5 mm
Material	Aço Fe E 420 / LNE 380
DIREÇÃO	
Marca / Modelo	CAAS
Tipo	Pinhão e cremalheira com assistência hidráulica
FREIOS	
Freio de serviço	A disco nas 4 rodas, com discos ventilados nas rodas dianteiras e maciços nas rodas traseiras, com indicador de baixo nível do fluido de freio e de desgaste de pastilhas ABS - Anti-lock Braking System: Sistema de Freio Antitravamento EBD/EBL - Electronic Brakeforce Distribution: Distribuição eletrônica da força de frenagem, evitando o travando das rodas.
Freio de estacionamento	Tambor com acionamento mecânico por cabos atuando no eixo traseiro
ESP – Sistema de Controle de Estabilidade	HHC – Hill Hold Control: mantém a pressão nos freios por 2 segundos, auxiliando na partida do veículo. HBA – Hydraulic Brake Assist: aumento da pressão do freio quando o pedal de freio for acionado de forma rápida reduzindo a distância de parada. HFC – Hydraulic Fading Compensation: sistema detecta condição anormal do sistema de freio e aumenta a pressão do circuito até a intervenção do ABS. HRB – Hydraulic Rear Wheel Boost: no caso de uma frenagem de emergência, quando os freios dianteiros já estão em controle de ABS,aumenta a pressão nos freios traseiros,aumentando sua capacidade de manobra. EUC – Extended Understeering Control: no caso de o veículo perder aderência das rodas dianteiras (sair de dianteira), atua intervindo no torque e no freio do veículo, aumentando sua capacidade de manobra. RMI – Roll Movement Intervention: mitiga situações de rolagem perigosa durante a condução altamente dinâmica. ROM – Roll Over Mitigation: mitiga situações de rolagem perigosa durante situações quase estacionárias. TSM – Trailer Sway Mitigation: detecta a presença de um reboque e adapta a estratégia de controle do ESP de modo a não influenciar negativamente a dinâmica do sistema de reboque veicular. LAC – Adaptive Load Control: estima a distribuição de carga no veículo.
RODAS E PNEUS	
Rodas - Material / Dimensões	Aço / 6" x 16" / Rodagem traseira dupla
Pneus	225/75 R16
VOLUMES DE ABASTECIMENTO (litros)	
Tanque de combustível	90 ℓ / Plástico
Tanque de Arla	17 ℓ
Motor (cárter)	8,6 ℓ (9,3 ℓ com troca de filtro)
Caixa de câmbio - Manual / Automático	2,4 ℓ / 9,5 ℓ (para reposição abastecer 5 ℓ)
Sistema de arrefecimento	10,9 ℓ
SISTEMA ELÉTRICO	
Bateria	12 V x 100 Ah
Alternador	12V - 210 A
CABINE	
Tipo	Tipo semiavançada, com estrutura em painéis de chapa de aço, fixada ao chassi por coxins elásticos. Tratamento cataforético anticorrosão e aplicação de materiais de isolamento acústico e antiabrasão.
Segurança	Air bag para motorista e passageiro (opcional)

As características técnicas, pesos, capacidades e dimensões são indicados somente como referência. Os valores reais podem ser diferentes dos indicados em função de atualizações, alterações técnicas e/ou construtivas aplicadas a cada veículo em particular, assim como a composição dos itens de série e opcionais selecionados. A IVECO se reserva o direito de modificar essas informações sem prévio aviso. As fotos e desenhos são meramente ilustrativos.

IVC-60-C-MOT-001 - NOVEMBRO/2024

DAILY 65-180 MANUAL / HI-MATIC

Escolha uma cor da sua preferência: Branco Iveco · Amarelo Florence · Verde Montreal · Azul Iveco · Azul Milano · Rosé Gold · Vermelho Modena · Vermelho Ferrara · Marrom Verona · Prata Bari · Cinza Mônaco · Preto Vulcano

DIMENSÕES (mm)		CABINE SIMPLES	CABINE DUPLA
Distância entre-eixos	A	**4.350**	
Comprimento total	B	7.372	
Largura da cabine - Com retrovisores	M	2.697	
Largura da cabine - Sem retrovisores	N	2.052	
Altura da cabine	D	2.328	2.295
Altura chassi ao solo	J	867	849
Ângulo de entrada	G	21°	
Ângulo de saída	H	13°	
Balanço dianteiro	C	1.048	
Balanço traseiro	F	1.885	
Bitola eixo dianteiro	R	1.741	
Bitola eixo traseiro	S	1.663	
Raio de giro - Entre paredes	-	7.759	
Raio de giro - Entre pneus	-	7.433	
Vão livre dianteiro	K	200	
Vão livre traseiro	L	147	
Espessura das longarinas - Externo	T	864	
Distância do centro do eixo dianteiro até o frontal da carroceria	E	1.410	2.160
Largura veículo na parte traseira	U	2.158	
CAPACIDADE DE CARGA (HOMOLOGADA) / PESOS (kg)			
CAPACIDADE DE CARGA (HOMOLOGADA)			
Eixo dianteiro		1.900	
Eixo traseiro		4.600	
Total		6.500	
Capacidade de carga - Manual / Automático		4.090 / 4.060	3.930 / 3.900
Capacidade Máxima de Tração (CMT)		8.800	
Peso Bruto Total (PBT)		6.500	
PESOS EM ORDEM DE MARCHA			
Eixo dianteiro - Manual / Automático		1.550 / 1.570	1.630 / 1.670
Eixo traseiro - Manual / Automático		860 / 870	940 / 930
Total - Manual / Automático		2.410 / 2.440	2.570 / 2.600
DESEMPENHO (CÁLCULO TEÓRICO COM PBT TÉCNICO / LEGAL)			
Relação de redução do eixo traseiro		4,63 : 1	
Capacidade de rampa - Manual / Automático		40% / 41%	
Partida em rampa - Manual / Automático		22% / 41%	
Velocidade máxima no plano		Limitada eletronicamente a 128 km/h	

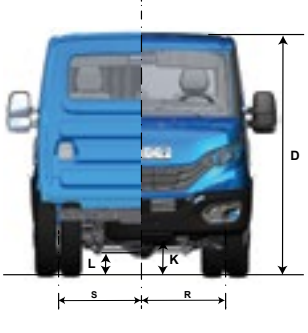

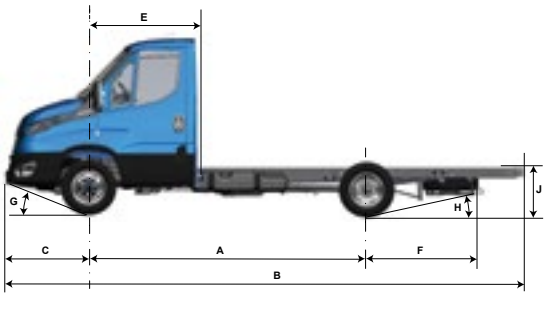

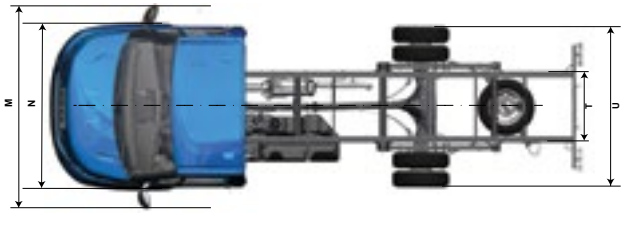

DAILY 65-180 MANUAL / HI-MATIC

MOTOR	
Fabricante / Modelo	FPT / F1C Max
Alimentação / Injeção	Turbo-intercooler / Injeção eletrônica Common Rail
N° de cilindros / Cilindrada	4 cilindros em linha / 2.998 cm^3
Potência máxima	180 cv @ 3.500 rpm
Torque máximo	430 Nm @ 1.600 - 2.900 rpm
Faixa de rotação econômica	1.500 a 2.400 rpm
Norma de emissões / Tecnologia	PROCONVE P8 (Euro VI) / EGR e SCR
TRANSMISSÃO	
Marca / Modelo - Manual / Automático	ZF 6S 480 VO (ZF EL55) / ZF 8HP
Acionamento	Manual / Automático
N° de marchas - Manual / Automático	6 sincronizadas à frente e 1 à ré / 8 sincronizadas à frente e 1 a ré

Relações de marchas

Manual								Hi-Matic									
1ª	5,070	**3ª**	1,524	**5ª**	0,770	**Ré**	4,823	**1ª**	4,714	**3ª**	2,106	**5ª**	1,285	**7ª**	0,839	**Ré**	3,317
2ª	2,614	**4ª**	1,000	**6ª**	0,657			**2ª**	3,143	**4ª**	1,667	**6ª**	1,00	**8ª**	0,667		

EMBREAGEM	
Fabricante / Tipo	Valeo 280 / Monodisco a seco, material de atrito orgânico com acionamento hidráulico
Diâmetro do disco (mm)	280 mm
EIXO TRASEIRO	
Tração / Tipo	Tração traseira / Eixo de simples redução
Marca / Modelo	Dana / 286
Relação de redução	4,63 : 1
SUSPENSÕES	
Dianteira / Modelo	Suspensão mecânica independente tipo duplo A, com barra estabilizadora e barras de torção longitudinais, com barra estabilizadora e amortecedores telescópicos hidráulicos de dupla ação
Traseira	Suspensão mecânica com mola parabólica simples estágio assimétrica de duplo estágio, com amortecedor telescópico hidráulico de dupla ação e barra estabilizadora
CHASSI	
Tipo	Tipo escada com Longarinas planas com perfil "C" e travessas tubulares ou planas rebitadas Dimensões do perfil 174 x 66 x 5 mm.
Material	Aço Fe E 420 / LNE 380
DIREÇÃO	
Marca / Modelo	CAAS
Tipo	Pinhão e cremalheira com assistência hidráulica
FREIOS	
Freio de serviço	A disco nas 4 rodas, com discos ventilados nas rodas dianteiras e maciços nas rodas traseiras, com indicador de baixo nível do fluido de freio e de desgaste de pastilhas. ABS - Anti-lock Braking System: Sistema de Freio Antitravamento EBD/EBL - Electronic Brakeforce Distribution: Distribuição eletrônica da força de frenagem, evitando o travando das rodas
Freio de estacionamento	Tambor com acionamento mecânico por cabos, atuando no eixo traseiro
ESP – Sistema de Controle de Estabilidade	HHC – Hill Hold Control: mantém a pressão nos freios por 2 segundos, auxiliando na partida do veículo. HBA – Hydraulic Brake Assist: aumento da pressão do freio quando o pedal de freio for acionado de forma rápida reduzindo a distância de parada. HFC – Hydraulic Fading Compensation: sistema detecta condição anormal do sistema de freio e aumenta a pressão do circuito até a intervenção do ABS. HRB – Hydraulic Rear Wheel Boost: no caso de uma frenagem de emergência, quando os freios dianteiros já estão em controle de ABS, aumenta a pressão nos freios traseiros, aumentando sua capacidade de manobra. EUC – Extended Understeering Control: no caso de o veículo perder aderência das rodas dianteiras (sair de dianteira), atua intervindo no torque e no freio do veículo, aumentando sua capacidade de manobra. RMI – Roll Movement Intervention: mitiga situações de rolagem perigosa durante a condução altamente dinâmica. ROM – Roll Over Mitigation: mitiga situações de rolagem perigosa durante situações quase estacionárias. TSM – Trailer Sway Mitigation: detecta a presença de um reboque e adapta a estratégia de controle do ESP de modo a não influenciar negativamente a dinâmica do sistema de reboque veicular. LAC – Adaptive Load Control: estima a distribuição de carga no veículo.
RODAS E PNEUS	
Rodas - Material / Dimensões	Aço / 6" x 16" / Rodagem traseira dupla
Pneus	225/75 R16
VOLUMES DE ABASTECIMENTO (litros)	
Tanque de combustível / Material	90 ℓ / Plástico
Tanque de Arla	17 ℓ
Motor (cárter)	8,6 ℓ (9,3 ℓ com troca de filtro)
Caixa de câmbio - Manual / Automático	2,4 ℓ / 9,5 ℓ (para reposição abastecer 5 ℓ)
Sistema de arrefecimento	10,9 ℓ
SISTEMA ELÉTRICO	
Bateria	12 V x 100 Ah
Alternador	12V - 210 Ah
CABINE	
Tipo	Tipo semiavançada, com estrutura em painéis de chapa de aço, fixada ao chassi por coxins elásticos. Tratamento cataforético anticorrosão e aplicação de materiais de isolamento acústico e antiabrasão.
Segurança	Air bag para motorista e passageiro (opcional)

As características técnicas, pesos, capacidades e dimensões são indicados somente como referência. Os valores reais podem ser diferentes dos indicados em função de atualizações, alterações técnicas e/ou construtivas aplicadas a cada veículo em particular, assim como a composição dos itens de série e opcionais selecionados. A IVECO se reserva o direito de modificar essas informações sem prévio aviso. As fotos e desenhos são meramente ilustrativos.

IVC-65-C-001- NOVEMBRO/2024

DAILY 70-180 MANUAL / HI-MATIC

PREP. PARA MOTORHOME

Escolha uma cor da sua preferência: Branco Iveco · Amarelo Florence · Verde Montreal · Azul Iveco · Azul Milano · Rosé Gold · Vermelho Modena · Vermelho Ferrara · Marrom Verona · Prata Bari · Cinza Mônaco · Preto Vulcano

DIMENSÕES (mm)		CABINE SIMPLES
Distância entre-eixos	A	**4.350**
Comprimento total	B	7.372
Largura da cabine - Com retrovisores	M	2.697
Largura da cabine - Sem retrovisores	N	2.052
Altura da cabine	D	2.337
Altura chassi ao solo	J	877
Ângulo de entrada	G	21°
Ângulo de saída	H	10°
Balanço dianteiro	C	1.048
Balanço traseiro	F	1.885
Bitola eixo dianteiro	R	1.741
Bitola eixo traseiro	S	1.663
Raio de giro - Entre paredes	-	7.759
Raio de giro - Entre pneus	-	7.433
Vão livre dianteiro	K	241
Vão livre traseiro	L	166
Espessura das longarinas - Externo	T	864
Distância do centro do eixo dianteiro até o frontal da carroceria	E	1.410
Largura veículo na parte traseira	U	2.158
CAPACIDADE DE CARGA (HOMOLOGADA) / PESOS (kg)		
CAPACIDADE DE CARGA (HOMOLOGADA)		
Eixo dianteiro		2.200
Eixo traseiro		4.800
Total		7.000
Capacidade de carga - Manual / Automático		4.640 / 4.615
Capacidade Máxima de Tração (CMT)		8.800
Peso Bruto Total (PBT)		7.000
PESOS EM ORDEM DE MARCHA		
Eixo dianteiro - Manual / Automático		1.540 / 1.550
Eixo traseiro - Manual / Automático		820 / 835
Total - Manual / Automático		2.360 / 2.385
DESEMPENHO (CÁLCULO TEÓRICO COM PBT TÉCNICO / LEGAL)		
Relação de redução do eixo traseiro		4,88 : 1
Velocidade máxima no plano		Limitada eletronicamente a 128 km/h

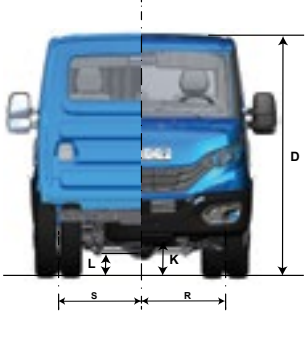

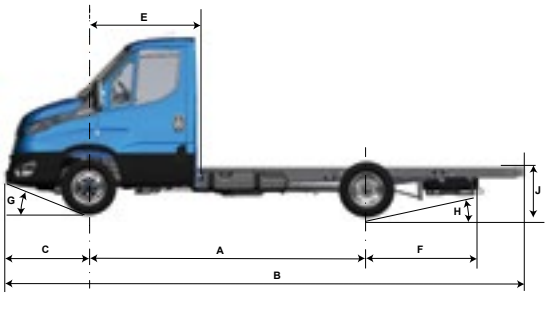

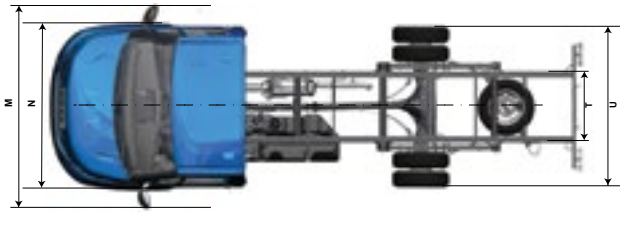

DAILY 70-180 MANUAL / HI-MATIC - MOTORHOME

MOTOR	
Fabricante / Modelo	FPT / F1C Max
Alimentação / Injeção	Turbo-intercooler / Injeção eletrônica Common Rail
N° de cilindros / Cilindrada	4 cilindros em linha / 2.998 cm^3
Potência máxima	180 cv @ 3.500 rpm
Torque máximo	430 Nm @ 1.600 - 2.900 rpm
Faixa de rotação econômica	1.500 a 2.400 rpm
Norma de emissões / Tecnologia	PROCONVE P8 (Euro VI) / EGR e SCR
TRANSMISSÃO	
Marca / Modelo - Manual / Automático	ZF 6S 480 VO (ZF EL55) / ZF 8HP
Acionamento	Manual / Automático
N° de marchas - Manual / Automático	6 sincronizadas à frente e 1 à ré / 8 sincronizadas à frente e 1 a ré

Relações de marchas	Manual								Hi-Matic									
	1ª	5,070	**3ª**	1,524	**5ª**	0,770	**Ré**	4,823	**1ª**	4,714	**3ª**	2,106	**5ª**	1,285	**7ª**	0,839	**Ré**	3,317
	2ª	2,614	**4ª**	1,000	**6ª**	0,657			**2ª**	3,143	**4ª**	1,667	**6ª**	1,00	**8ª**	0,667		

EMBREAGEM	
Fabricante / Tipo	Valeo 280 / Monodisco a seco, material de atrito orgânico com acionamento hidráulico
Diâmetro do disco (mm)	280 mm
EIXO TRASEIRO	
Tração / Tipo	Tração traseira / Eixo de simples redução
Marca / Modelo	Dana / 286
Relação de redução	4,88 : 1
SUSPENSÕES	
Dianteira / Modelo	Suspensão mecânica independente tipo duplo A, com barra estabilizadora e barras de torção longitudinais, com barra estabilizadora e amortecedores telescópicos hidráulicos de dupla ação.
Traseira	Suspensão mecânica com mola parabólica simples estágio assimétrica de duplo estágio, com amortecedor telescópico hidráulico de dupla ação e barra estabilizadora
CHASSI	
Tipo	Tipo escada com Longarinas planas com perfil "C" e travessas tubulares ou planas rebitadas Dimensões do perfil 174 x 66 x 5 mm
Material	Aço Fe E 420 / LNE 380
DIREÇÃO	
Marca / Modelo	CAAS
Tipo	Pinhão e cremalheira com assistência hidráulica
FREIOS	
Freio de serviço	A disco nas 4 rodas, com discos ventilados nas rodas dianteiras e maciços nas rodas traseiras, com indicador de baixo nível do fluido de freio e de desgaste de pastilhas ABS - Anti-lock Braking System: Sistema de Freio Antitravamento EBD/EBL - Electronic Brakeforce Distribution: Distribuição eletrônica da força de frenagem, evitando o travando das rodas.
Freio de estacionamento	Tambor com acionamento mecânico por cabos atuando no eixo traseiro
ESP – Sistema de Controle de Estabilidade	HHC – Hill Hold Control: mantém a pressão nos freios por 2 segundos, auxiliando na partida do veículo. HBA – Hydraulic Brake Assist: aumento da pressão do freio quando o pedal de freio for acionado de forma rápida reduzindo a distância de parada. HFC – Hydraulic Fading Compensation: sistema detecta condição anormal do sistema de freio e aumenta a pressão do circuito até a intervenção do ABS. HRB – Hydraulic Rear Wheel Boost: no caso de uma frenagem de emergência, quando os freios dianteiros já estão em controle de ABS,aumenta a pressão nos freios traseiros, aumentando sua capacidade de manobra. EUC – Extended Understeering Control: no caso de o veículo perder aderência das rodas dianteiras (sair de dianteira), atua intervindo no torque e no freio do veículo, aumentando sua capacidade de manobra. RMI – Roll Movement Intervention: mitiga situações de rolagem perigosa durante a condução altamente dinâmica. ROM – Roll Over Mitigation: mitiga situações de rolagem perigosa durante situações quase estacionárias. TSM – Trailer Sway Mitigation: detecta a presença de um reboque e adapta a estratégia de controle do ESP de modo a não influenciar negativamente a dinâmica do sistema de reboque veicular. LAC – Adaptive Load Control: estima a distribuição de carga no veículo.
RODAS E PNEUS	
Rodas - Material / Dimensões	Aço / 6" x 16" / Rodagem traseira dupla
Pneus	225/75 R16
VOLUMES DE ABASTECIMENTO (litros)	
Tanque de combustível	90 ℓ / Plástico
Tanque de Arla	17 ℓ
Motor (cárter)	8,6 ℓ (9,3 ℓ com troca de filtro)
Caixa de câmbio - Manual / Automático	2,4 ℓ / 9,5 ℓ (para reposição abastecer 5 ℓ)
Sistema de arrefecimento	10,9 ℓ
SISTEMA ELÉTRICO	
Bateria	12 V x 100 Ah
Alternador	12V - 210 A
CABINE	
Tipo	Tipo semiavançada, com estrutura em painéis de chapa de aço, fixada ao chassi por coxins elásticos. Tratamento cataforético anticorrosão e aplicação de materiais de isolamento acústico e antiabrasão.
Segurança	Air bag para motorista e passageiro (opcional)

As características técnicas, pesos, capacidades e dimensões são indicados somente como referência. Os valores reais podem ser diferentes dos indicados em função de atualizações, alterações técnicas e/ou construtivas aplicadas a cada veículo em particular, assim como a composição dos itens de série e opcionais selecionados. A IVECO se reserva o direito de modificar essas informações sem prévio aviso. As fotos e desenhos são meramente ilustrativos.

VC-70-C-MOT-001 - NOVEMBRO/2024